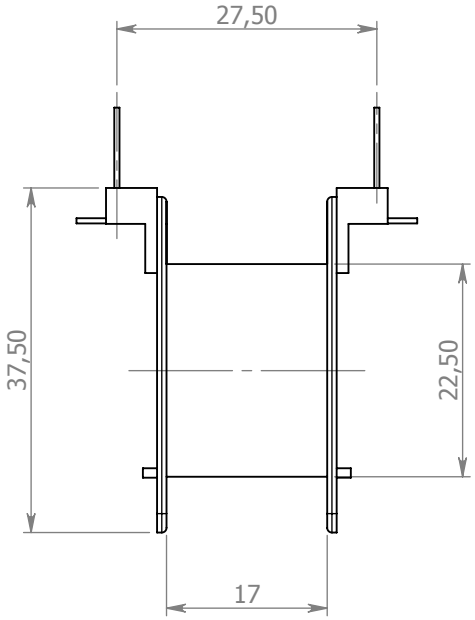

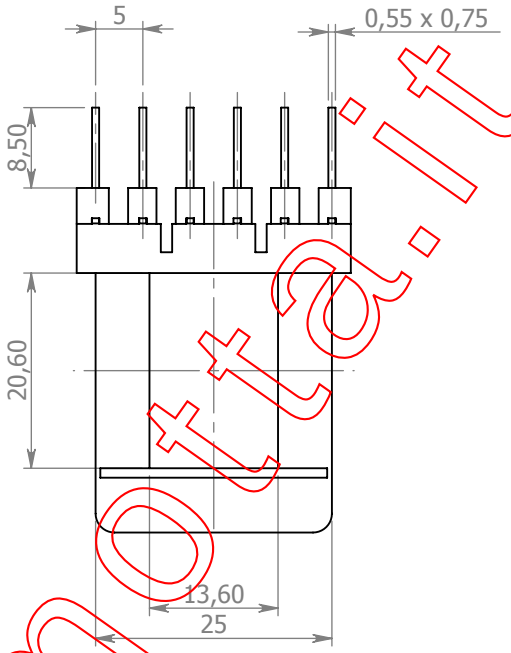

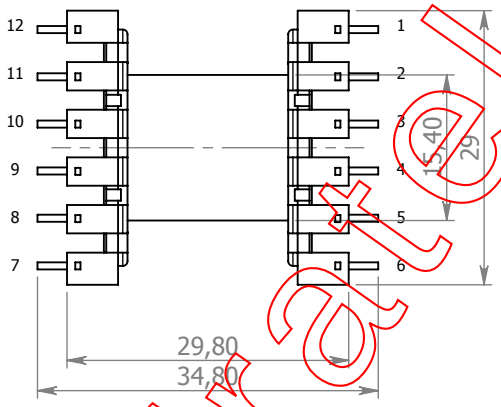

ATTENZIONE: La numerazione dei terminali è riferita al rocchetto con i pins rivolti verso l'alto.

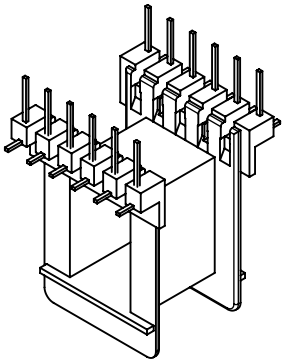

www.fratellimotta.it

Fratelli Motta s.r.l.
OFFICINA E STAMPAGGIO MATERIE PLASTICHE
www.fratellimotta.it

Via 4 Novembre, 44
20050
Ronco Briantino -MI-
Tel. 039 6079022
Fax. 039 6079705

MODIFICHE:

REV.	DATA	APPR.	DESCRIZIONE

	NAME	SIGNATURE	DATE
DIS.	Motta A.		20/05/09
CONTR.	Motta A.		20/05/09
APPR.	Motta A.		20/05/09
MOD.			

CODICE:

CT 38

MATERIALE: PA66 G25 V0

MATERIALE PINS: Cu Sn 6

DIS. **Per lamierino EI40**

REV.

A4

PESO:

SCALA: 1:1

Disegno di proprietà di F.lli MOTTA s.r.l. sono vietati tutti gli utilizzi se non accompagnati da autorizzazione scritta.