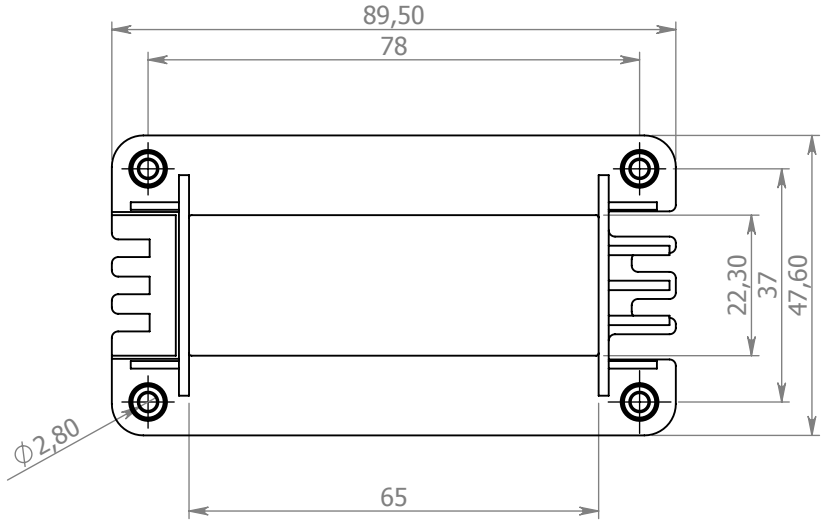

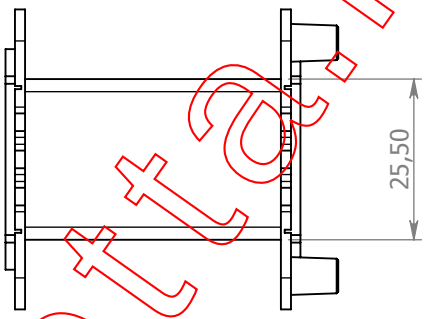

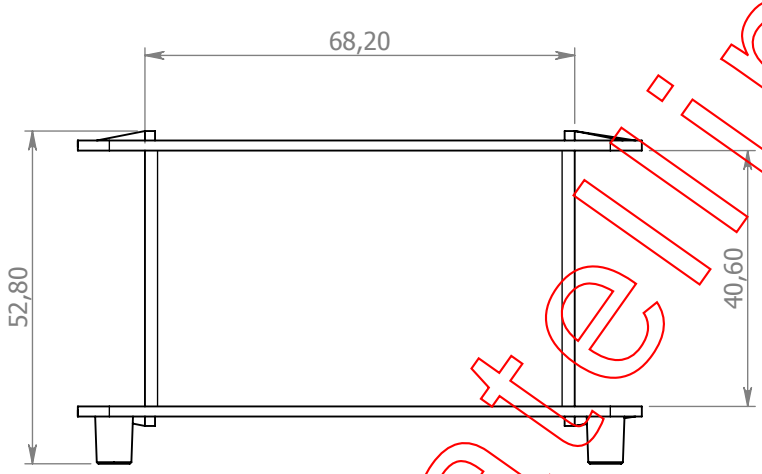

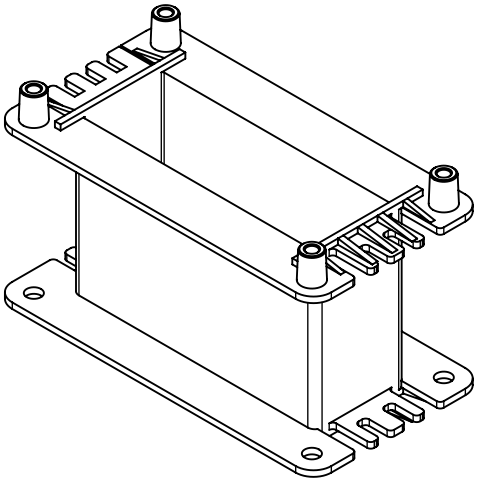

www.fratellimotta.it

Fratelli Motta s.r.l.
OFFICINA E STAMPAGGIO MATERIE PLASTICHE
www.fratellimotta.it

Via IV Novembre, 44
20885
Ronco Briantino -MB-
Tel. 039 6079022
Fax. 039 6079705

MODIFICHE:

REV.	DATA	APPR.	DESCRIZIONE

	NAME	SIGNATURE	DATE
DIS.	Motta A.		20/09/14
CONTR.	Motta A.		20/09/14
APPR.	Motta A.		20/09/14
MOD.			

CODICE:

CT 109/D

MATERIALE: PA66 G25 V0

MATERIALE PINS:

DIS. **Per ferrite E70/33/64(2x)**

REV.

A4

PESO:

SCALA: 1:1

Disegno di proprietà di F.lli MOTTA s.r.l.
sono vietati tutti gli utilizzi se non
accompagnati da autorizzazione scritta.